ԾԱԾԿՈՑԻ ՍՅՈՒՆԵՐԻ ԴԱՍԱՎՈՐՄԱՆ ՍԽԵՄԱ

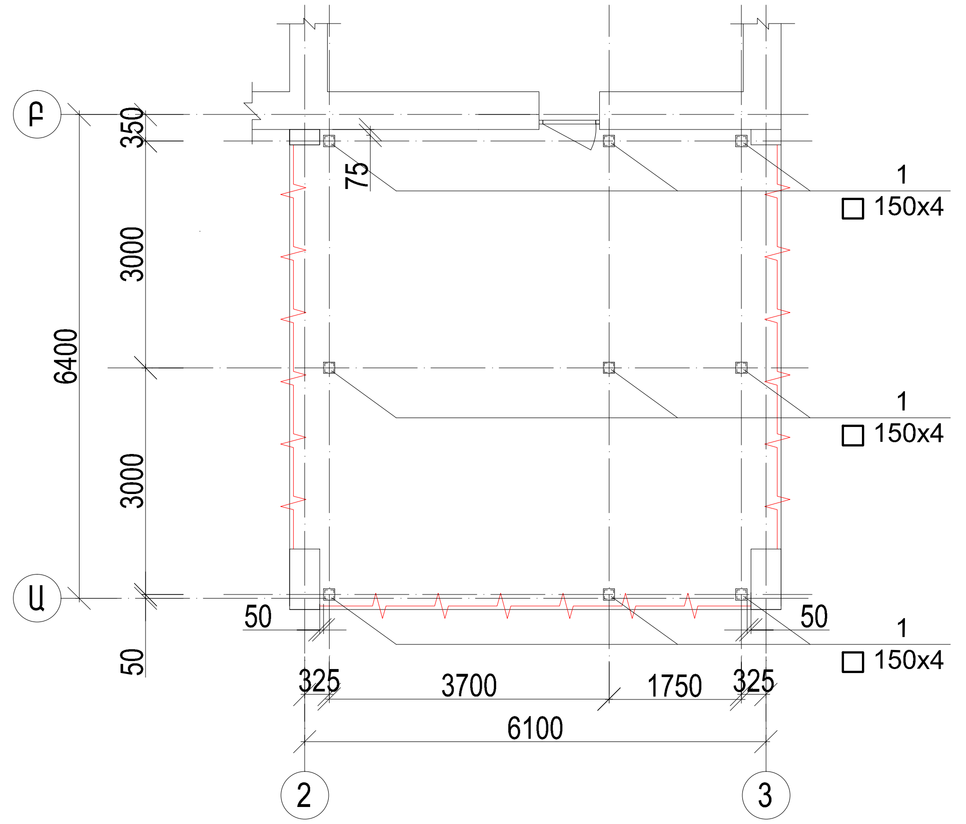

ԾԱԾԿՈՑԻ ԿՐՈՂ ՏԱՐՐԵՐԻ ԴԱՍԱՎՈՐՄԱՆ ՍԽԵՄԱ

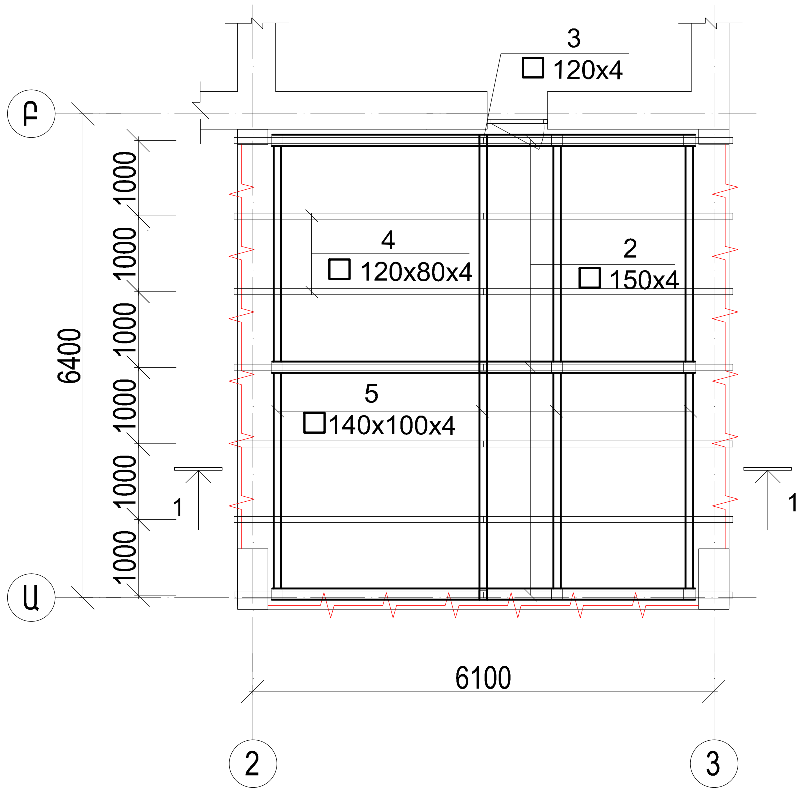

ԴԻՐՔ	ԱՆՎԱՆՈՒՄԸ	ՔԱՆ. հատ	ԸՆԴՀԱՆ. ԿԳ.
1	□ 150x4 L =2200 մմ	9	357.0
2	□ 150x4 L =5600 մմ	3	303.0
	□ 140x100x4 L =2950 մմ	6	252.5
3	□ 120x4 L =600 մմ	3	26.0
4	□ 120x80x4 L =3350 մմ	14	551.0
5	□ 140x100x4 L =6200 մմ	1	88.5
6	□ 50x4 L =1000 մմ	84	460.0
	ՆԴ1 — 10 x 250 x 300	9	54.0
	ԹԻԹԵՂ — 8 x 220	18	55.0
	ԱՄՐԱՆ Ø12 AIII L =400 մմ	36	13.0
	Պրոֆիլավոր ցինկապատ թիթեղ		46.0 քմ
	Մետաղե տարրերի ներկում.		72.7 քմ

ԿՏՐՎԱԾՔ 1-1 Մ 1:50

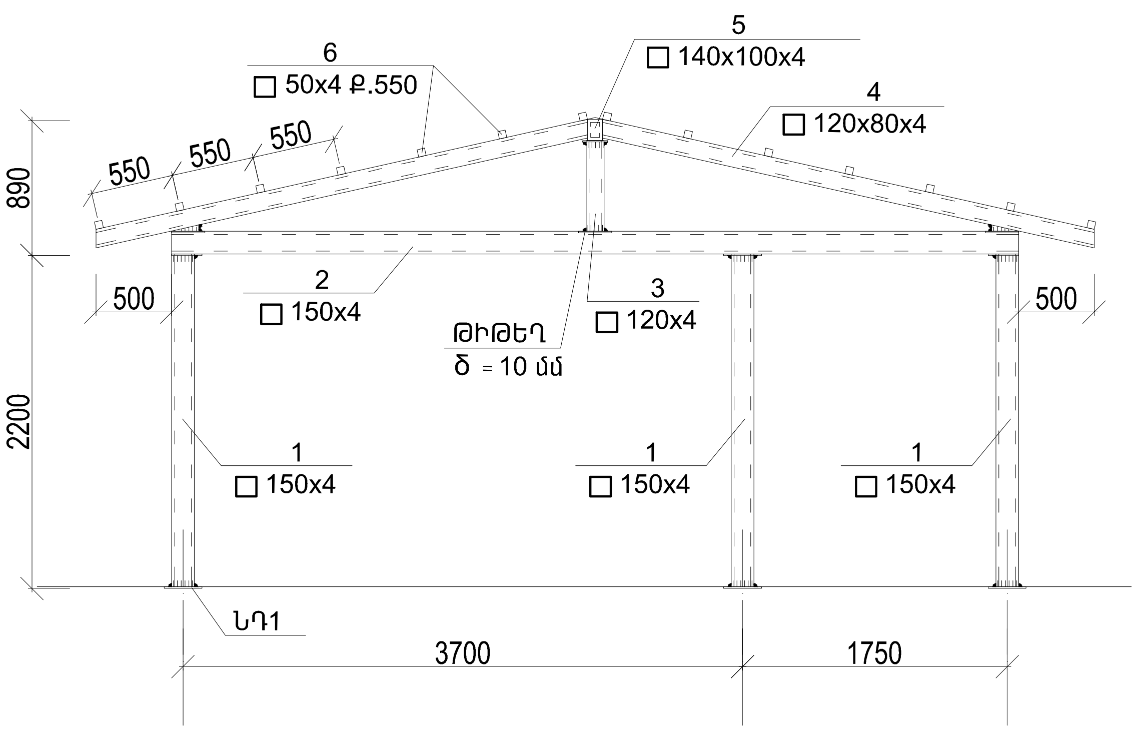

ՆԴ1

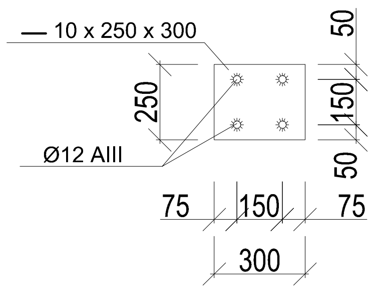

Megametr	Երևան քաղաքի Շենգավիթ վարչական շրջանի h.139 մանկապարտեզի հիմնանորոգում		Պատվեր N ԵՔ-ՊԸԱՇՋԲ-14/45-5
ՆԱԽԱԳԾԵՑ	Ա. ԴԱՎԹՅԱՆ	ՃԱՐՏԱՐԱՊԵՏԱՇԻՆԱՐԱՐԱԿԱՆ ՄԱՍ	ՓՈՒԼ: ԱՆ; ԹԵՐԹ: ՃՇ - 12; ԹԵՐԹԵՐ: 13
		ԾԱԾԿՈՑ	«ՄԵԳԱՄԵՏՐ» ՍՊԸ